SLC310

Linterna Solar Marina 3–5+mn

Este equipo cumple con los requerimientos de la U.S. Coast Guard 33 CFR part 66

Próxima Generación

Óptica de un único LED ...
Más brillante, más eficiente

Disponible con la opción de Controlador por IR

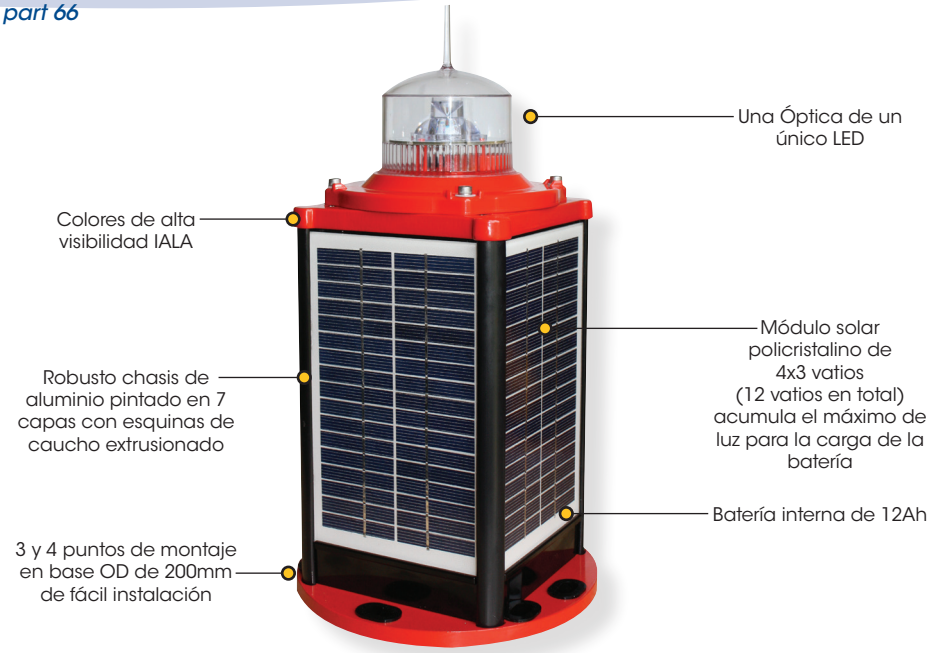

Ventajas de Sealite

- Programable IR
- Un único LED de alta intensidad de LED para una emisión superior de luz.
- La simplicidad del diseño garantiza la facilidad del mantenimiento
- Construcción en duro aluminio
- Todos los componentes son reemplazables por el usuario en el improbable caso de daños
- Base OD de 200mm para una instalación inmediata en las estructuras existentes
- Batería reemplazable por el usuario
- 256 Ritmos IALA
- Estanqueidad IP68
- 3 años de garantía

La linterna solar de LED SLC310 de 3-5+mn es robusta y completamente autónoma especialmente diseñada para soportar el agresivo entorno marino, proporcionando muchos años de servicio. Los 3 y 4 puntos de montaje en la base encajan directamente en soportes estándar de 200mm OD para facilitar su instalación.

El chasis de la SLC310 está hecho de aluminio fundido, con 7 capas de recubrimiento en polvo en colores de alta visibilidad IALA para el reconocimiento durante el día, con esquinas y juntas de goma estabilizadas frente a los rayos UV proporcionando una calificación superior IP68 de estanqueidad, la mejor de la industria.

Cuatro (4) módulos solares premium-grade están integrados en el ensamblaje y montados para captar la luz solar desde todos los ángulos.

La unidad es capaz de emitir cualquiera de los 256 ritmos recomendados por la IALA seleccionables sin necesidad de equipos auxiliares.

La resistente lente de policarbonato está específicamente diseñada para su uso con LEDs, e incorpora una punta espantapájaros no contaminante. El diseño de la lente también asegura a los buques ver claramente la luz desde arriba, al pasar junto a las ayudas a la navegación ATON.

La SLC310 viene con interruptores giratorios para un cómodo cambio de ritmos y selector de intensidad. Además, la unidad puede estar provista con un programador de infrarrojos para mayor funcionalidad. Las características programables incluyen; ajustes en el código de ritmos, diagnóstico de la batería y ajuste de luxes.

Sincronización por GPS Opcional

Sealite ha utilizado los últimos avances en tecnología GPS para desarrollar un sistema de sincronización interna que puede ser incorporada dentro de la linterna SLC310. Utilizando satélites, las luces establecerán el mismo código de ritmos y destellarán al unísono.

Cuando los ritmos de las linternas están sincronizados pueden distinguirse claramente de otras ayudas a la navegación y la iluminación de fondo-ideal para ríos y bocanas, canales de marcado y acuicultura.

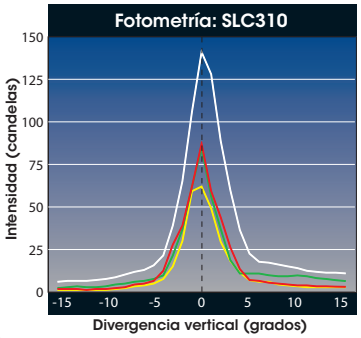

Máxima Intensidad Disponible (cd) en 120mA	
	SLC310
ROJO	87,1
VERDE	84,4
BLANCO	141,0
AMARILLO	62,0

Sealite
www.sealite.com

w: www.sealite.com
e: info@sealite.com

Sealite Pty Ltd
AUSTRALIA
t: +61 (0)3 5977 6128
f: +61 (0)3 5977 6124

Sealite USA, LLC
Gilford, NH, USA
t: +1 (603) 737 1311
f: +1 (603) 737 1320

SLC310

Linterna Solar Marina 3–5+mn

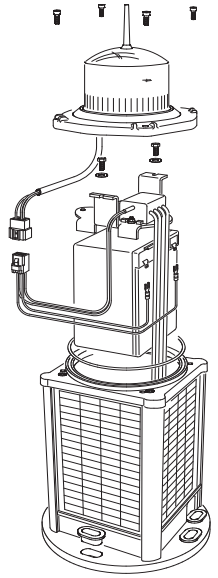

Batería reemplazable por el usuario

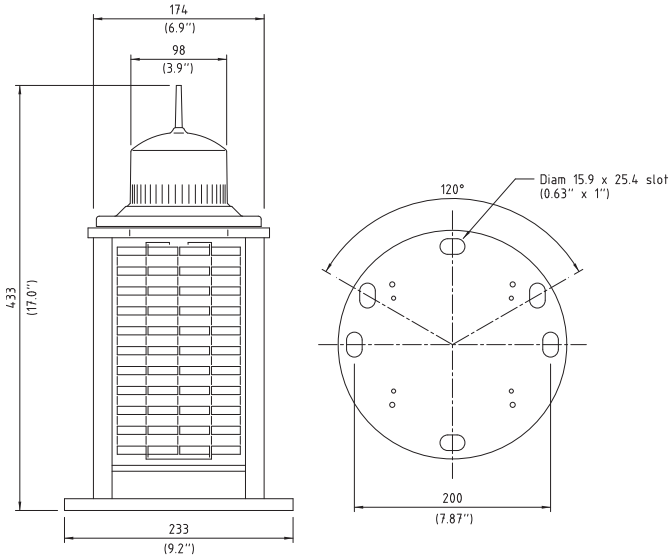

ESPECIFICACIONES •

Marruecos

Emiratos Arabes Unidos

Características Lumínicas	
Fuente de Luz	1 LED
Colores Disponibles	Rojo, Verde, Blanco, Amarillo, Azul
Intensity (cd)†	Rojo - 87,1 Verde - 84,4 Blanco - 141,0 Amarillo - 62,0
Alcance Visible (mn)	3–5+
Divergencia Horizontal (grados)	360
Divergencia Vertical (grados)	7
Códigos de Ritmos Disponibles	Hasta 256 recomendados por la IALA (seleccionable por el usuario)
Ajustes de Intensidad	Ajustable en incrementos del 25%
Vida útil de LED (horas)	>100.000
Características Eléctricas	
Consumo Corriente a la Intensidad Indicada (mA)	120
Consumo Circuito Nocturno (mA)	2,5
Consumo Circuito Diurno (mA)	0,6
Protección del Circuito	Integrado
Voltaje Nominal (v)	12
Autonomía (noches)	>60 (14horas de oscuridad, 12,5% ciclo de trabajo)
Rango de Temperatura	-40 a 80°C
Características Solares	
Tipo de Módulo Solar	Policristalino
Potencia (vatios)	12 (4 x 3vatios)
Eficiencia del Módulo Solar (%)	14
Máximo Voltaje (v)	16,2
Regulación de la Carga	Controlado por microprocesador
Suministro de Energía	
Tipo de Batería	SLA (Sellada en Plomo Acido)
Capacidad de la Batería (Ah)	12
Voltaje Nominal (v)	12
Vida útil de la batería	Promedio de 5 años
Características Físicas	
Material de la Estructura	Robusto chasis de aluminio pintado en 7 capas con esquinas y juntas de caucho extrusionado
Material de la Lente	Policarbonato LEXAN® estabilizado frente a los rayos UV
Diámetro de la Lente (mm/pulgadas)	98 / $3^{7}/_{8}$
Diseño de la lente	Óptica de un solo LED
Montaje	3 y 4 puntos de montaje en base OD de 200mm de fácil instalación
Altura (mm/pulgadas)	433 / 17
Anchura (mm/pulgadas)	233 / $9^{1}/_{5}$
Peso (Kg/lbs)	9,4 / $20^{3}/_{4}$
Vida útil del producto	Hasta 12 años
Certificaciones	
CE	EN61000-6-3:1997. EN61000-6-1:1997
Certificación de Calidad	ISO9001:2008
Estanqueidad	IP68
Propiedad Intelectual	
Marcas Comerciales	SEALITE es una marca registrada de Sealite Pty Ltd
Garantía *	3 años
Opciones Disponibles	• Poste de montaje de 50 mm con pletina adaptadora • Sincronización por GPS • Controlador IR • Interruptor externo ON/OFF • Puerto Externo para Carga de la Batería

• Especificaciones sujetas a cambio sin previo aviso
* Sujeto a condiciones y términos estándares
† Selección de la intensidad sujeta a la disponibilidad de la insolación solar

Sealite®
www.sealite.com

w: www.sealite.com
e: info@sealite.com

Sealite Pty Ltd
AUSTRALIA
t: +61 (0)3 5977 6128
f: +61 (0)3 5977 6124

Sealite USA, LLC
Gilford, NH, USA
t: +1 (603) 737 1311
f: +1 (603) 737 1320